Anello rotante

Rotary index ring

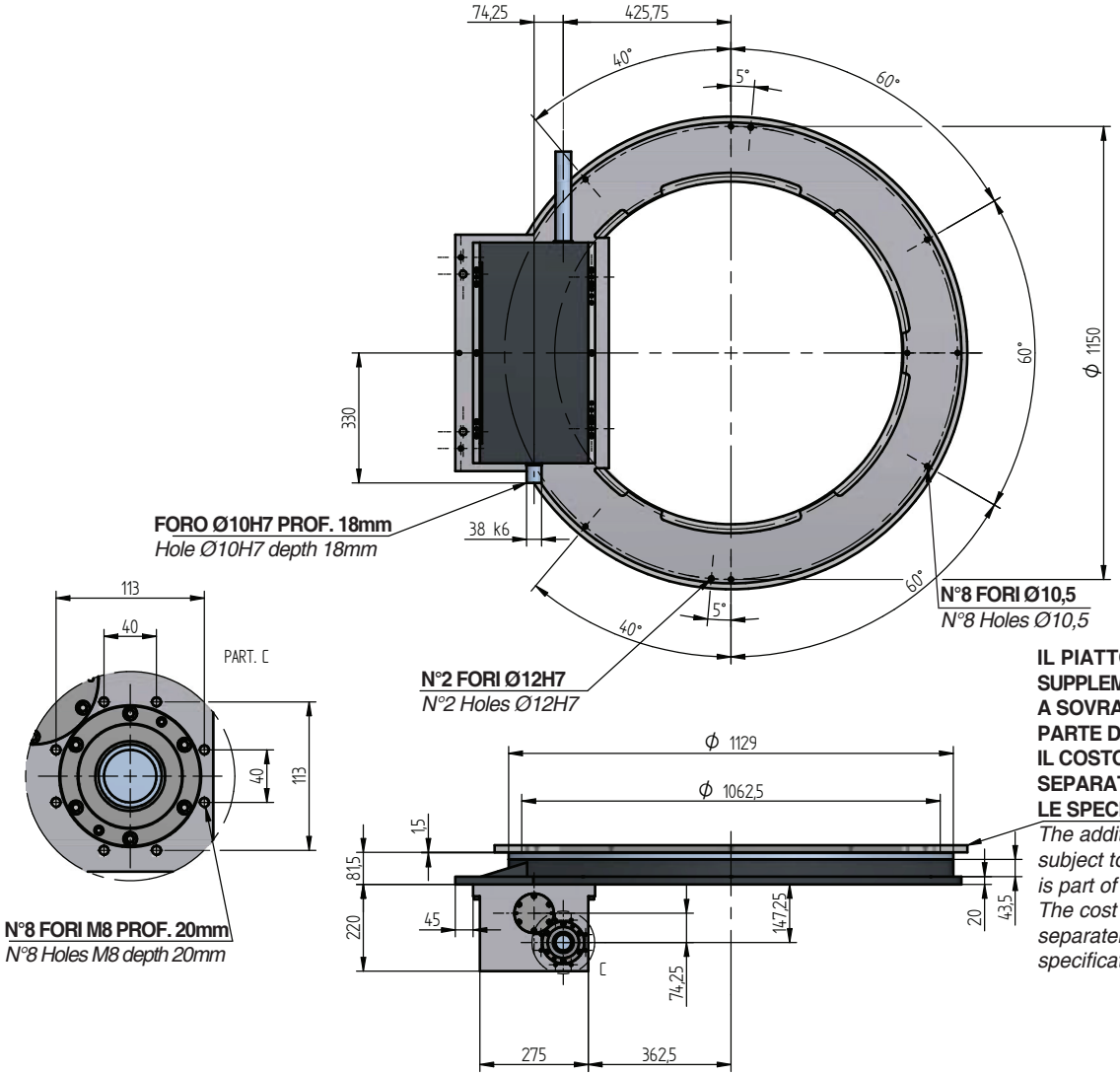

IL PIATTO ROTANTE SUPPLEMENTARE E' SOGGETTO A SOVRAPPREZZO E NON FA PARTE DELLA FORNITURA. IL COSTO VIENE CALCOLATO SEPARATAMENTE SECONDO LE SPECIFICHE DEL CLIENTE.

The additional rotating plate it is subject to extra charge and not is part of the supply. The cost is calculated separately second customer specifications.

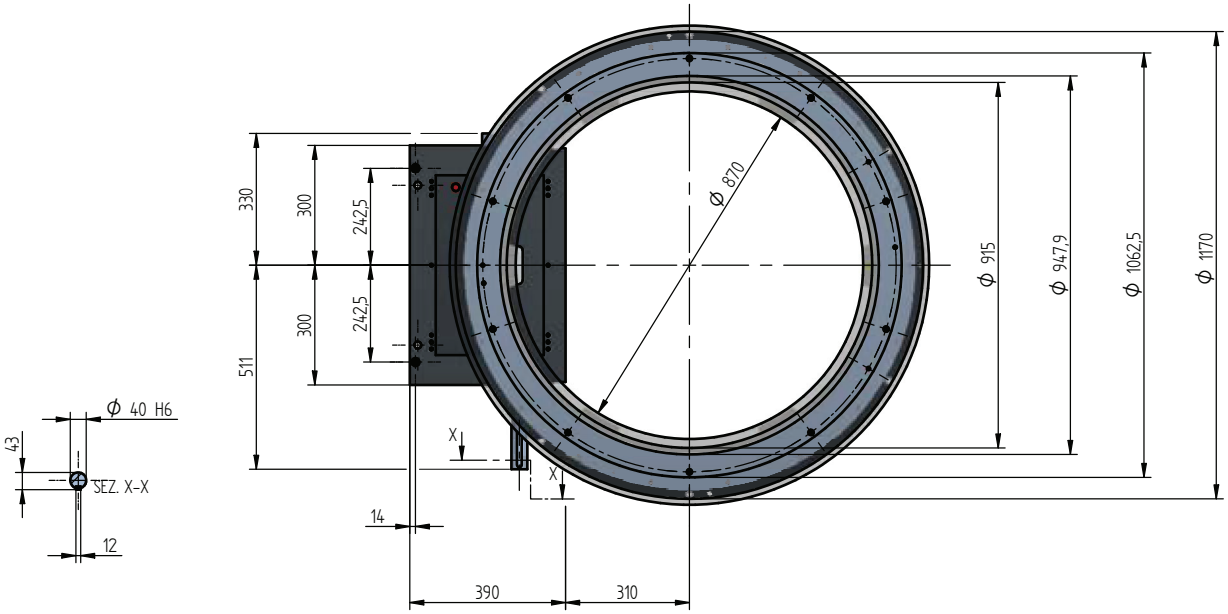

400 kg KG