Tavola rotante

Rotary Index table

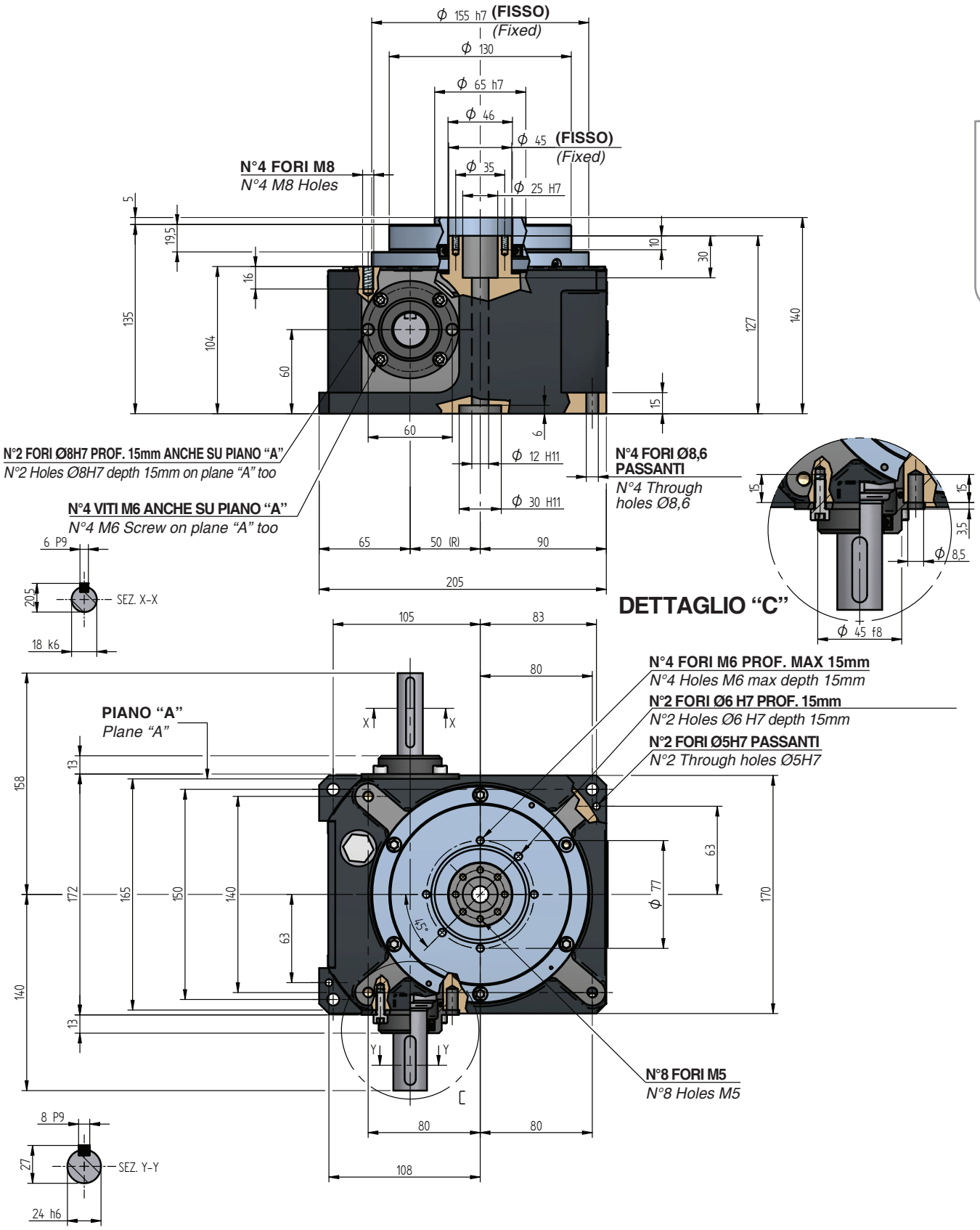

KG 23 kg